25932B

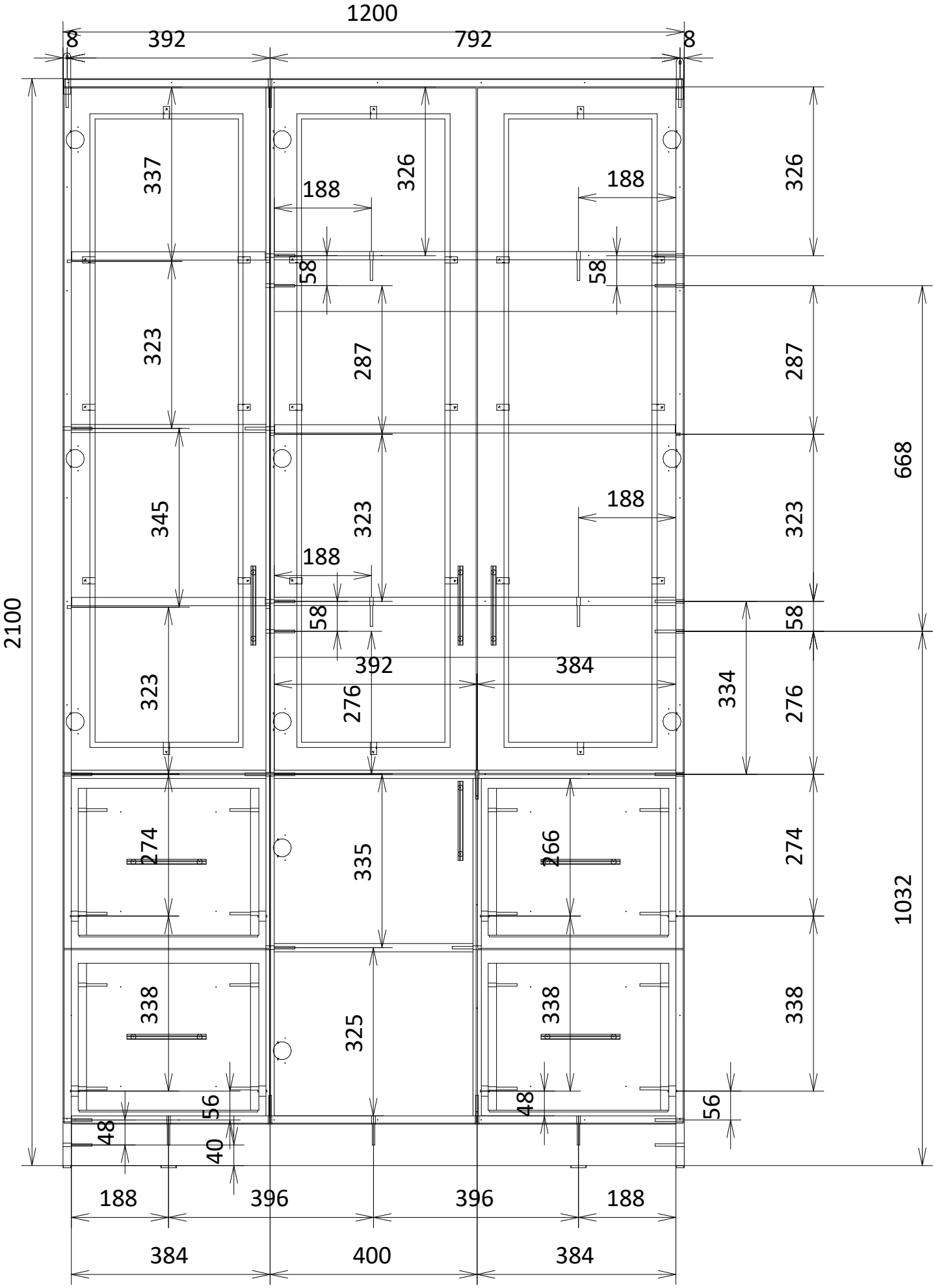
1200
8
392
792
8
2100
337
326
188
188
326
58
58
323
287
287
668
345
323
188
188
323
58
58
392
384
323
276
334
276
274
335
266
274
1032
338
325
338
338
56
48
48
56
40
188
396
396
188
384
400
384

25932B

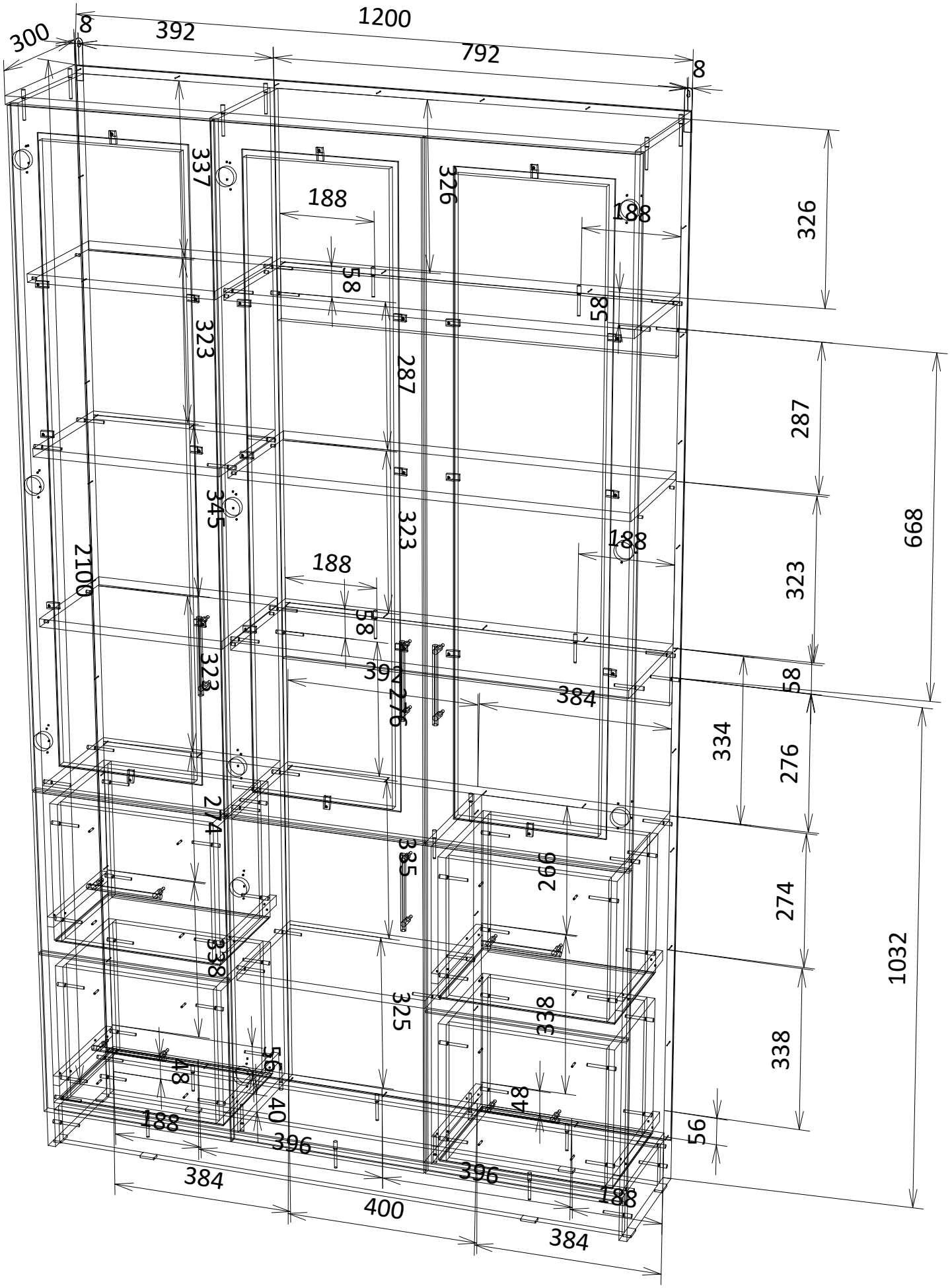
300
8
392
1200
792
8
337
326
188
188
326
58
58
323
287
287
345
323
188
188
2100
323
58
323
30
276
384
58
334
276
274
385
266
274
1032
338
325
338
338
56
48
40
48
188
396
396
56
384
400
188
384

25932B

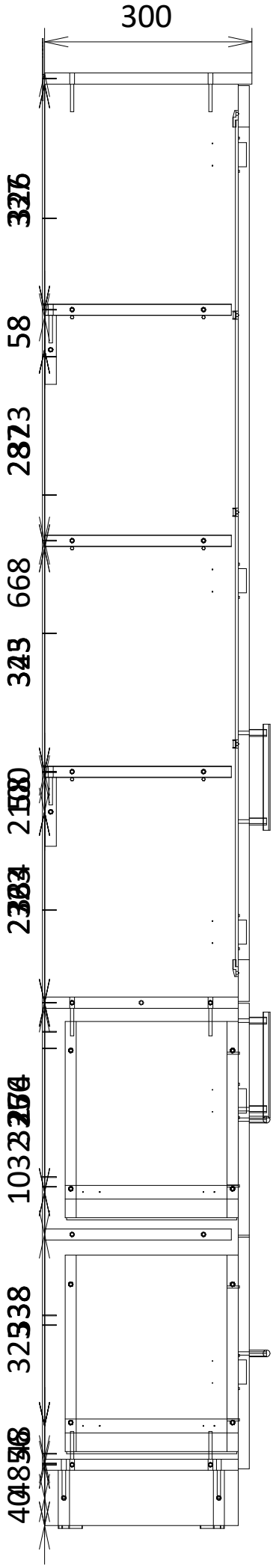

25932B

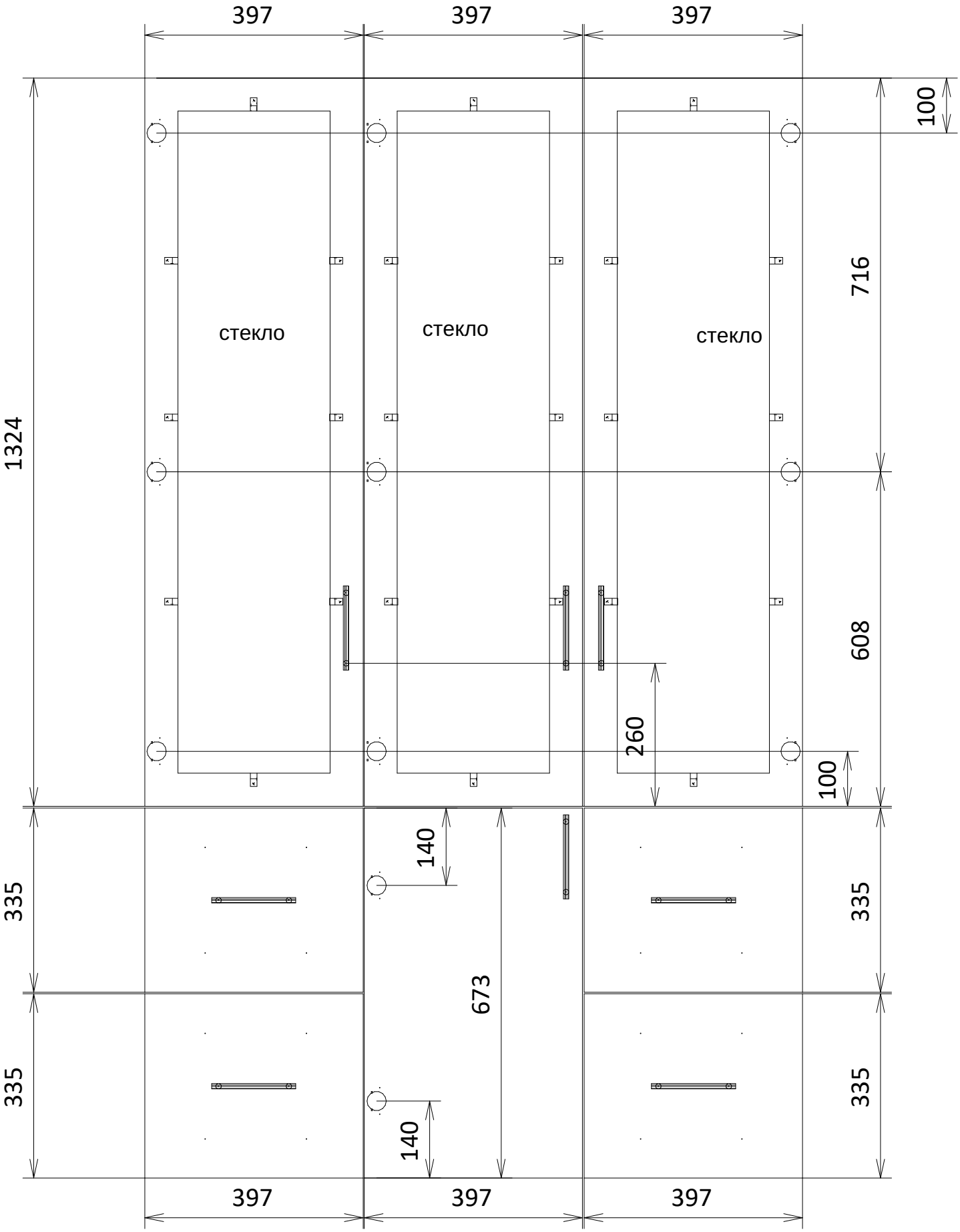
397
397
397
100
716
608
1324
стекло
стекло
стекло
260
100
140
673
140
335
335
335
335
397
397
397